RefPlus

Evolution Series

OEH

IEH

AIR COOLED CONDENSING UNIT

HERMETIC, HORIZONTAL DISCHARGE

INDOOR AND OUTDOOR

Copeland® brand products

Intertek

Certified **ISO-9001**

Table of contents

Bulletin RP-EH-2015-00

NOMENCLATURE 3
STANDARD FEATURES 4
FACTORY INSTALLED OPTIONS 4

CAPACITY (COPELAND) 5
IEH/OEH (002 to 050) HIGH TEMPERATURE, R-407C 5
IEH/OEH (002 to 035) HIGH TEMPERATURE, R-134A 6
IEH/OEH (002 to 030) LOW TEMPERATURE, R-404A 7
IEH/OEH (002 to 050) MEDIUM/LOW TEMPERATURE, R-404A 8

ELECTRICAL DATA (COPELAND) 9
IEH/OEH HIGH TEMPERATURE, R-407C 9
IEH/OEH HIGH TEMPERATURE, R-134A 10
IEH/OEH LOW TEMPERATURE, R-404A 11
IEH/OEH MEDIUM/LOW TEMPERATURE, R-404A 12

DRAWINGS 13
WIRING DIAGRAM 14
SPECIFICATIONS 16

Air Cooled Condenser

Indoor and outdoor

OEH

- From 0.2 HP to 5 HP
- High, medium and low temperature application
- For outdoor use
- COPELAND Hermetic compressor

IEH

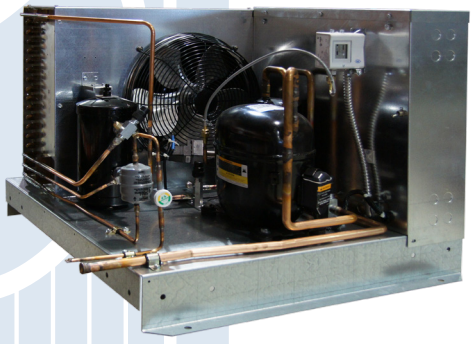

- From 0.2 HP to 5 HP
- High, medium and low temperature application
- For indoor use
- COPELAND Hermetic compressor

NOMENCLATURE

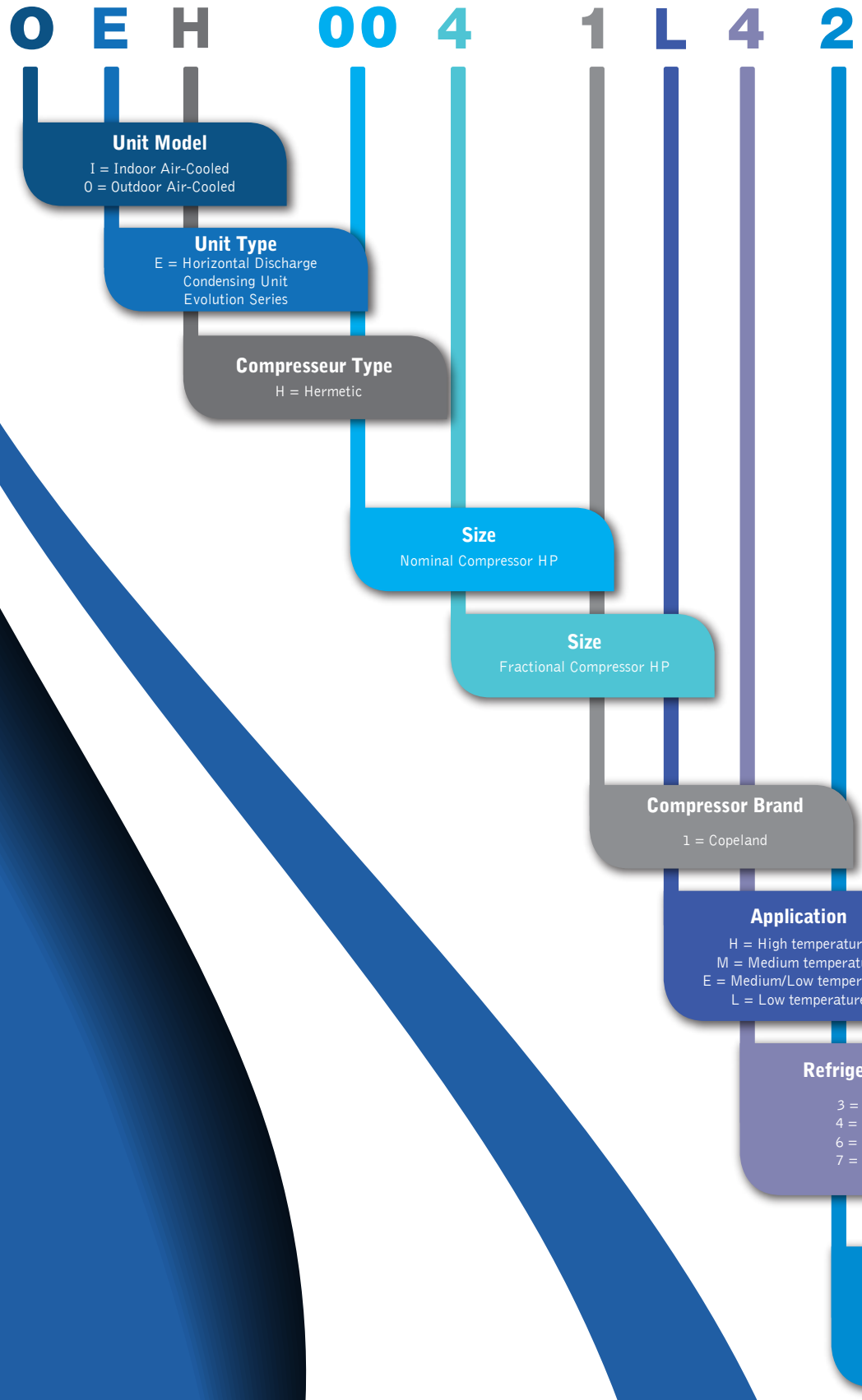

Standard Features

- Heavy-gauge galvanized steel base
- Galvanized outdoor protective cabinet (OEH)
- Fixed head pressure flooding valve (OEH)
- True sub-cooling circuits integrated into the condenser coil
- Liquid receiver with a liquid isolating valve and fusible plug
- Discharge and suction isolation bracket valves with ¼'' flare access for fast vacuum
- Low speed, PSC, direct-drive, ball bearings, thermally protected condenser fan motors
- Aluminum fan blade
- Baked-on powder epoxy coated fan guards/motor mounts
- Rubber-mounted, refrigeration or heat pump duty, hermetic compressors
- Crankcase heaters (OEH), electrical control panel complete with compressor/fan contactor, control transformer, pump-down switch, and terminal block
- Non-adjustable, manual reset, high pressure switch
- Adjustable, automatic reset, low pressure switch with flexible hose
- Fixed pressure fan cycling switch (for units with multiple fans) (OEH)
- 200-240/1/60 control circuit

Special factory installed options (requires extended cabinet)

- Liquid line kit: replaceable core liquid line drier and sight glass/moisture indicator (installed)
- Replaceable core suction filter
- Oil separator, recommended for -10°F/-23°C room and lower (IEH)
- Oil separator including check valve, insulation and heater, recommended for -10°F/-23°C room and lower (OEH)
- 3-pipe hot gas defrost kit, single evaporator
- 3-pipe hot gas defrost kit, multiple evaporators, (recommended with medium temperature application)
- Process chiller plate come with electronic EEV, suction accumulator and refrigerant charge

Standard factory installed options

- Low ambient kit: heated and insulated receiver
- Suction accumulator
- Compressor discharge check valve
- Liquid line kit: sealed liquid line drier and sight glass/moisture indicator (installed)
- Liquid line solenoid valve (shipped loose)
- Sealed suction filter
- Discharge and suction bracket valves with 3/8'' flare access for ultra-fast vacuum
- Adjustable head pressure flooding valves
- Fixed or adjustable flooding valves (IEH)
- Compressor discharge thermostat (required for application over 105°F/40°C ambient)
- Fixed pressure fan cycling switch (for unit with multiple fans) (IEH)
- Non-fused disconnect switch
- Fused disconnect switch
- Adjustable dual pressure switch with flexible hoses
- Air defrost timer
- Low pressure bypass
- Standard electric defrost timer (evaporator must have the same power supply)
- Pilot duty electric defrost timer (dual power supply: 230v evaporator 480 or 575 condensing unit)
- Standard electric defrost kit complete with timer, heater and fan contactors, fuses and compressor/heaters interlock switch (evaporator must have the same power supply)
- Pilot duty electric defrost kit complete with timer, heater and fan contactors, fuses and compressor/heaters interlock switch (dual power supply: 230v evaporator 480 or 575 condensing units)
- ECM motors, one, two or variable speed
- 120/1/60 or 24/1/60 control circuit
- Mechanical hot gas bypass (evaporator must be ordered with a hot-gas tee)
- Electronic hot gas bypass (evaporator must be ordered with a hot-gas tee)
- Floating head pressure (California Title 24) adjustable flooding valve set at 70°F condensing and variable speed ECM condenser fan motor.

CAPACITY TABLE HIGH TEMPERATURE R-407C

IEH/OEH (002 to 050) High Temperature R-407C

Compressor model	Amb. Temp.	Capacity, MBH Saturated Suction Temperature									Line Size		Receiver charge (lb)		Refrigerant charge (lb)		Shipping weight (lb)*	
		10°F	15°F	20°F	25°F	30°F	35°F	40°F	45°F	50°F	Suct.	Liq.	Std.	Opt.	Summer	Winter	IEH	OEH
002-1H7 ASE12C4E	90°F	1,3	1,5	1,7	1,9	2,1	2,4	2,7	3,0	3,3	3/8	1/4	6	10	0,29	0,74	105	131
	95°F	1,3	1,4	1,6	1,8	2,1	2,3	2,6	2,8	3,1								
	100°F	1,2	1,4	1,6	1,8	2,0	2,2	2,5	2,7	3,0								
	110°F	1,1	1,3	1,4	1,6	1,8	2,0	2,3	2,5	2,8								
003-1H7 ASE19C4E	90°F	1,8	2,1	2,4	2,7	3,0	3,3	3,7	4,1	4,5	3/8	1/4	6	10	0,29	0,74	106	132
	95°F	1,8	2,0	2,3	2,6	2,9	3,2	3,6	3,9	4,3								
	100°F	1,7	1,9	2,2	2,4	2,7	3,1	3,4	3,8	4,2								
	110°F	1,5	1,8	2,0	2,2	2,5	2,8	3,1	3,5	3,8								
004-1H7 ASE32C3E	90°F	3,1	3,5	4,0	4,5	5,1	5,7	6,4	7,1	7,8	3/8	1/4	6	10	0,29	0,74	105	131
	95°F	2,9	3,3	3,8	4,3	4,9	5,5	6,1	6,7	7,5								
	100°F	2,8	3,2	3,6	4,1	4,6	5,2	5,8	6,4	7,1								
	110°F	2,5	2,8	3,2	3,7	4,2	4,7	5,2	5,8	6,4								
007-1H7 RST45C1E	90°F	4,7	5,2	5,7	6,3	7,0	7,6	8,3	9,1	9,9	3/8	1/4	6	10	0,74	1,87	106	132
	95°F	4,4	4,9	5,5	6,0	6,6	7,3	7,9	8,7	9,4								
	100°F	4,2	4,7	5,2	5,7	6,3	6,9	7,5	8,2	8,9								
	110°F	3,8	4,2	4,6	5,1	5,6	6,1	6,7	7,3	7,9								
008-1H7 RST55C1E	90°F	4,9	5,6	6,3	7,1	8,0	9,0	10,0	11,1	12,3	1/2	3/8	6	10	0,74	1,87	128	154
	95°F	4,7	5,3	6,1	6,8	7,7	8,6	9,6	10,6	11,7								
	100°F	4,5	5,1	5,8	6,5	7,3	8,2	9,1	10,1	11,2								
	110°F	4,1	4,6	5,2	5,9	6,6	7,4	8,3	9,2	10,1								
009-1H7 RST64C1E	90°F	6,3	7,2	8,1	9,2	10,3	11,4	12,7	14,1	15,5	5/8	3/8	6	10	0,74	1,87	128	154
	95°F	6,1	6,9	7,8	8,8	9,8	10,9	12,1	13,4	14,8								
	100°F	5,8	6,6	7,4	8,4	9,3	10,4	11,6	12,8	14,1								
	110°F	5,2	5,9	6,7	7,5	8,4	9,4	10,4	11,5	12,7								
010-1H7 RST70C1E	90°F	6,6	7,5	8,4	9,4	10,5	11,7	12,9	14,3	15,7	5/8	3/8	6	10	0,74	1,87	129	155
	95°F	6,3	7,2	8,1	9,0	10,1	11,2	12,4	13,7	15,1								
	100°F	6,0	6,8	7,7	8,6	9,6	10,7	11,8	13,0	14,4								
	110°F	5,5	6,2	7,0	7,8	8,7	9,7	10,7	11,8	12,9								
015-1H7 CR18K6E	90°F	8,4	9,9	11,3	12,9	14,6	16,3	18,2	20,3	22,5	5/8	3/8	6	10	1,14	2,89	189	222
	95°F	7,9	9,3	10,7	12,3	13,9	15,6	17,4	19,3	21,4								
	100°F	7,3	8,7	10,1	11,6	13,2	14,8	16,6	18,4	20,4								
	110°F	6,1	7,5	8,9	10,3	11,8	13,3	14,9	16,6	18,4								
018-1H7 CR24K6E	90°F	10,4	12,2	14,1	16,2	18,6	21,2	24,0	27,2	30,6	7/8	3/8	6	10	1,14	2,89	192	225
	95°F	9,7	11,4	13,3	15,3	17,6	20,0	22,7	25,7	29,0								
	100°F	9,0	10,7	12,5	14,4	16,6	18,9	21,5	24,3	27,4								
	110°F	7,8	9,3	10,9	12,7	14,6	16,6	18,9	21,5	24,3								
025-1H7 CR32K6E	90°F	13,4	15,7	18,2	20,9	23,9	27,3	30,9	34,9	39,2	7/8	3/8	10	15	1,82	4,62	207	240
	95°F	12,5	14,7	17,2	19,8	22,6	25,8	29,2	33,0	37,2								
	100°F	11,7	13,8	16,1	18,6	21,3	24,3	27,6	31,2	35,1								
	110°F	10,1	12,0	14,1	16,3	18,7	21,4	24,3	27,5	31,0								
030-1H7 CR38K6E	90°F	16,6	19,5	22,6	26,1	29,8	33,6	37,6	41,8	45,9	7/8	1/2	10	15	1,60	4,06	265	315
	95°F	15,6	18,3	21,4	24,7	28,2	31,9	35,8	39,7	43,7								
	100°F	14,6	17,2	20,1	23,3	26,6	30,2	33,9	37,7	41,6								
	110°F	12,6	15,0	17,6	20,5	23,6	26,8	30,3	33,8	37,4								
035-1H7 CR42K6E	90°F	18,5	21,6	25,2	29,0	33,1	37,3	41,8	46,3	51,0	1 1/8	1/2	10	15	1,60	4,06	270	320
	95°F	17,4	20,4	23,7	27,4	31,3	35,4	39,7	44,1	48,5								
	100°F	16,2	19,1	22,3	25,8	29,6	33,5	37,6	41,8	46,1								
	110°F	14,0	16,6	19,5	22,7	26,1	29,8	33,5	37,4	41,4								
040-1H7 CR53KQE	90°F	24,2	28,1	32,3	36,8	41,6	46,7	52,2	58,2	64,6	1 1/8	1/2	15	27	2,40	6,09	283	333
	95°F	22,6	26,4	30,4	34,7	39,3	44,3	49,6	55,3	61,4								
	100°F	21,0	24,7	28,6	32,7	37,1	41,8	46,9	52,3	58,2								
	110°F	17,8	21,2	24,8	28,6	32,6	36,9	41,5	46,5	51,8								
050-1H7 CRNQ-050E	90°F	31,1	35,4	39,9	44,7	50,0	55,8	62,2	69,2	76,9	1 1/8	1/2	27	54	4,96	12,6	357	417
	95°F	29,1	33,3	37,7	42,4	47,5	53,0	59,0	65,6	72,9								
	100°F	26,9	31,1	35,5	40,0	44,9	50,1	55,8	62,0	68,8								
	110°F	22,6	26,8	30,9	35,2	39,6	44,3	49,4	54,9	60,8								

*** For standard units**

CAPACITY TABLE HIGH TEMPERATURE R-134a

IEH/OEH (002 to 035) High Temperature R-134a

Compressor model	Amb. Temp.	Capacity, MBH Saturated Suction Temperature									Line Size		Receiver charge (lb)		Refrigerant charge (lb)		Shipping weight (lb)*	
		10°F	15°F	20°F	25°F	30°F	35°F	40°F	45°F	50°F	Suct.	Liq.	Std.	Opt.	Summer	Winter	IEH	OEH
002-1H3 ARE13C4E	90°F	0,9	1,0	1,1	1,3	1,4	1,6	1,8	2,0	2,2	3/8	1/4	6	10	0,30	0,77	106	132
	95°F	0,8	0,9	1,1	1,2	1,4	1,5	1,7	1,9	2,2								
	100°F	0,8	0,9	1,0	1,2	1,3	1,5	1,7	1,9	2,1								
	110°F	0,7	0,8	0,9	1,1	1,2	1,4	1,5	1,7	1,9								
003-1H3 ARE17C4E	90°F	1,0	1,2	1,4	1,5	1,7	1,9	2,1	2,4	2,7	3/8	1/4	6	10	0,30	0,77	106	132
	95°F	1,0	1,2	1,3	1,5	1,7	1,9	2,1	2,3	2,6								
	100°F	1,0	1,1	1,3	1,4	1,6	1,8	2,0	2,2	2,5								
	110°F	0,9	1,0	1,2	1,3	1,5	1,7	1,9	2,1	2,3								
004-1H3 ARE27C3E	90°F	1,5	1,8	2,0	2,3	2,6	2,9	3,3	3,6	4,0	3/8	1/4	6	10	0,30	0,77	110	136
	95°F	1,4	1,7	1,9	2,2	2,5	2,8	3,1	3,5	3,9								
	100°F	1,3	1,6	1,9	2,1	2,4	2,7	3,0	3,4	3,8								
	110°F	1,2	1,4	1,7	1,9	2,2	2,5	2,8	3,1	3,5								
005-1H3 ARE37C3E	90°F	1,9	2,3	2,7	3,1	3,6	4,0	4,5	5,0	5,5	1/2	1/4	6	10	0,76	1,94	115	141
	95°F	1,8	2,2	2,6	3,0	3,4	3,8	4,3	4,8	5,3								
	100°F	1,7	2,1	2,5	2,8	3,2	3,7	4,1	4,6	5,0								
	110°F	1,5	1,9	2,2	2,6	2,9	3,3	3,7	4,1	4,6								
007-1H3 ARE51C4E	90°F	2,8	3,2	3,6	4,1	4,6	5,1	5,7	6,3	6,9	1/2	1/4	6	10	0,76	1,94	115	141
	95°F	2,7	3,1	3,5	3,9	4,4	4,9	5,5	6,1	6,7								
	100°F	2,6	3,0	3,4	3,8	4,3	4,8	5,3	5,9	6,4								
	110°F	2,4	2,7	3,1	3,5	3,9	4,4	4,9	5,4	5,9								
008-1H3 RRT64C1E	90°F	3,8	4,4	4,9	5,6	6,3	7,0	7,8	8,6	9,4	1/2	1/4	6	10	0,76	1,94	128	154
	95°F	3,7	4,2	4,8	5,4	6,0	6,7	7,5	8,2	9,0								
	100°F	3,6	4,0	4,6	5,2	5,8	6,5	7,2	7,9	8,7								
	110°F	3,2	3,7	4,2	4,7	5,3	5,9	6,5	7,2	7,8								
009-1H3 RRT73C1E	90°F	4,2	4,7	5,4	6,0	6,7	7,5	8,2	9,1	9,9	5/8	1/4	6	10	0,74	1,94	128	154
	95°F	4,0	4,6	5,1	5,8	6,4	7,1	7,9	8,7	9,5								
	100°F	3,9	4,4	4,9	5,5	6,2	6,8	7,6	8,3	9,1								
	110°F	3,5	4,0	4,5	5,1	5,7	6,3	7,0	7,6	8,3								
010-1H3 RRT81C1E	90°F	4,9	5,7	6,6	7,5	8,4	9,3	10,2	11,1	11,8	5/8	1/4	6	10	0,76	1,94	129	155
	95°F	4,6	5,4	6,2	7,1	8,0	9,0	9,9	10,7	11,5								
	100°F	4,3	5,1	5,9	6,8	7,7	8,6	9,5	10,3	11,1								
	110°F	3,7	4,4	5,2	6,0	6,9	7,8	8,6	9,5	10,3								
013-1H3 CS10K6E	90°F	5,6	6,6	7,8	9,0	10,4	11,8	13,3	14,9	16,5	5/8	3/8	6	10	1,17	2,99	191	224
	95°F	5,3	6,2	7,3	8,5	9,8	11,2	12,7	14,2	15,7								
	100°F	4,9	5,8	6,9	8,0	9,3	10,6	12,0	13,5	15,0								
	110°F	4,2	5,0	6,0	7,1	8,2	9,5	10,8	12,2	13,6								
015-1H3 CS12K6E	90°F	6,7	7,9	9,3	10,8	12,4	14,0	15,8	17,6	19,4	5/8	3/8	6	10	1,17	2,99	191	224
	95°F	6,3	7,5	8,7	10,2	11,7	13,3	15,0	16,8	18,5								
	100°F	5,9	7,0	8,2	9,6	11,1	12,6	14,3	15,9	17,7								
	110°F	5,0	6,0	7,2	8,4	9,8	11,3	12,8	14,4	16,0								
020-1H3 CS14K6E	90°F	8,0	9,4	11,0	12,8	14,7	16,7	18,8	20,9	23,1	5/8	3/8	10	16	1,88	4,80	205	238
	95°F	7,5	8,8	10,4	12,1	13,9	15,8	17,9	19,9	22,1								
	100°F	7,0	8,3	9,8	11,4	13,1	15,0	17,0	19,0	21,0								
	110°F	6,0	7,2	8,5	10,0	11,6	13,4	15,2	17,1	19,0								
025-1H3 CS18K6E	90°F	10,0	11,8	13,8	16,0	18,3	20,8	23,4	26,1	28,8	7/8	1/2	10	16	1,88	4,80	206	239
	95°F	9,4	11,1	13,0	15,1	17,4	19,8	22,3	24,8	27,5								
	100°F	8,7	10,4	12,2	14,2	16,4	18,7	21,1	23,6	26,2								
	110°F	7,5	9,0	10,6	12,5	14,5	16,7	18,9	21,3	23,7								
028-1H3 CS20K6E	90°F	11,0	12,9	15,1	17,5	20,0	22,7	25,6	28,5	31,5	7/8	1/2	10	16	1,88	4,80	208	241
	95°F	10,3	12,1	14,2	16,5	18,9	21,6	24,3	27,1	30,0								
	100°F	9,6	11,3	13,3	15,5	17,9	20,4	23,0	25,8	28,6								
	110°F	8,2	9,8	11,6	13,6	15,8	18,2	20,6	23,2	25,8								
035-1H3 CS27K6E	90°F	15,2	17,6	20,1	23,0	26,3	30,1	34,6	39,7	45,6	7/8	1/2	10	16	1,65	4,21	275	325
	95°F	14,4	16,7	19,1	21,9	25,0	28,6	32,8	37,7	43,3								
	100°F	13,5	15,7	18,1	20,7	23,6	27,1	31,0	35,7	41,0								
	110°F	11,8	13,8	15,9	18,2	20,8	23,8	27,4	31,5	36,2								

* For standard units

CAPACITY TABLE LOW TEMPERATURE R-404A

IEH/OEH (002 to 030) Low Temperature R-404A

Compressor model	Amb. Temp.	Capacity, MBH Saturated Suction Temperature									Line Size		Receiver charge (lb)		Refrigerant charge, (lb)		Shipping weight (lb)*	
		-30°F	-25°F	-20°F	-15°F	-10°F	-5°F	0°F	5°F	10°F	Suct.	Liq.	Std.	Opt.	Summer	Winter	IEH	OEH
002-1L4 AFE11C3E	90°F	N/A	0,9	1,1	1,3	1,5	1,7	2,0	2,2	2,5	3/8	1/4	5	9	0,29	0,70	110	136
	95°F	N/A	0,8	1,0	1,2	1,4	1,6	1,9	2,1	2,4								
	100°F	N/A	0,7	0,9	1,1	1,3	1,5	1,7	2,0	2,2								
	110°F	N/A	0,6	0,7	0,9	1,1	1,3	1,5	1,7	1,9								
003-1L4 AFE13C3E	90°F	N/A	1,3	1,6	1,8	2,1	2,4	2,7	3,1	3,4	3/8	1/4	5	9	0,29	0,70	111	137
	95°F	N/A	1,2	1,5	1,7	2,0	2,3	2,5	2,9	3,2								
	100°F	N/A	1,1	1,3	1,6	1,8	2,1	2,4	2,7	3,0								
	110°F	N/A	0,9	1,1	1,3	1,5	1,8	2,0	2,3	2,6								
004-1L4 RFT22C1E	90°F	1,5	1,8	2,1	2,5	2,8	3,2	3,6	4,1	4,5	3/8	1/4	5	9	0,29	0,70	128	154
	95°F	1,4	1,7	2,0	2,3	2,7	3,0	3,4	3,8	4,3								
	100°F	1,3	1,6	1,8	2,1	2,5	2,8	3,2	3,6	4,0								
	110°F	1,1	1,3	1,6	1,8	2,1	2,4	2,8	3,1	3,5								
008-1L4 RFT26C1E	90°F	1,9	2,3	2,6	3,0	3,5	3,9	4,4	5,0	5,5	3/8	1/4	5	9	0,72	1,76	128	154
	95°F	1,8	2,1	2,5	2,9	3,3	3,7	4,2	4,7	5,2								
	100°F	1,7	2,0	2,3	2,7	3,1	3,5	3,9	4,4	4,9								
	110°F	1,4	1,7	2,0	2,3	2,7	3,0	3,4	3,9	4,3								
009-1L4 RFT32C1E	90°F	2,4	2,9	3,3	3,8	4,4	4,9	5,5	6,2	6,9	1/2	1/4	5	9	0,72	1,76	129	155
	95°F	2,2	2,7	3,1	3,6	4,1	4,6	5,2	5,8	6,5								
	100°F	2,1	2,5	2,9	3,4	3,9	4,4	4,9	5,5	6,1								
	110°F	1,7	2,1	2,5	2,9	3,4	3,8	4,3	4,8	5,4								
010-1L4 CF04K6E	90°F	2,5	3,1	3,8	4,6	5,4	6,4	7,4	8,5	9,7	5/8	3/8	5	9	0,72	1,76	159	185
	95°F	2,3	2,9	3,5	4,2	5,0	5,9	6,8	7,8	8,9								
	100°F	2,0	2,6	3,2	3,8	4,6	5,3	6,2	7,2	8,2								
	110°F	1,6	2,0	2,5	3,1	3,7	4,3	5,0	5,8	6,7								
018-1L4 CF06K6E	90°F	4,5	5,4	6,6	7,8	9,2	10,6	12,1	13,7	15,4	5/8	3/8	5	9	1,11	2,71	195	228
	95°F	4,0	5,0	6,0	7,2	8,5	9,9	11,3	12,8	14,4								
	100°F	3,6	4,5	5,5	6,6	7,8	9,1	10,5	11,9	13,4								
	110°F	2,9	3,7	4,5	5,5	6,6	7,7	8,9	10,1	11,4								
025-1L4 CF09K6E	90°F	6,8	8,3	9,9	11,5	13,4	15,3	17,4	19,5	21,8	7/8	3/8	9	14	1,78	4,34	203	236
	95°F	6,2	7,6	9,1	10,7	12,4	14,3	16,2	18,3	20,4								
	100°F	5,7	7,0	8,4	9,9	11,5	13,2	15,1	17,0	19,0								
	110°F	4,6	5,7	7,0	8,3	9,7	11,3	12,9	14,6	16,4								
030-1L4 CF12K6E	90°F	9,2	11,0	12,9	15,0	17,2	19,5	22,1	24,8	27,7	7/8	3/8	9	14	1,56	3,81	257	307
	95°F	8,4	10,2	12,0	14,0	16,0	18,3	20,6	23,2	25,9								
	100°F	7,6	9,3	11,1	12,9	14,9	17,0	19,2	21,6	24,2								
	110°F	6,2	7,7	9,3	10,9	12,7	14,5	16,4	18,5	20,8								

*** For standard units**
Return gas temperature limited on 40°F

CAPACITY TABLE MEDIUM EXTENDED TEMPERATURE R-404A

IEH/OEH (002 to 050) Medium Extended Temperature R-404A

Compressor model	Amb. Temp.	Capacity, MBH Saturated Suction Temperature												Line Size		Receiver charge (lb)		Refrigerant charge, (lb)		Shipping weight (lb)*	
		-25°F	-20°F	-15°F	-10°F	-5°F	0°F	5°F	10°F	15°F	20°F	25°F	30°F	Suct.	Liq.	Std.	Opt.	Summer	Winter	IEH	OEH
002-1E4 ASE12C4E	90°F	N/A	N/A	N/A	0,9	1,0	1,2	1,3	1,5	1,6	1,8	2,0	2,3	3/8	1/4	5	9	0,29	0,70	105	131
	95°F	N/A	N/A	N/A	0,8	1,0	1,1	1,2	1,4	1,6	1,7	1,9	2,2								
	100°F	N/A	N/A	N/A	0,8	0,9	1,0	1,2	1,3	1,5	1,6	1,8	2,0								
	110°F	N/A	N/A	N/A	0,7	0,8	0,9	1,0	1,2	1,3	1,5	1,6	1,8								
003-1E4 ASE19C4E	90°F	N/A	N/A	N/A	1,2	1,4	1,6	1,8	2,0	2,2	2,4	2,7	3,0	3/8	1/4	5	9	0,29	0,70	106	132
	95°F	N/A	N/A	N/A	1,2	1,4	1,5	1,7	1,9	2,1	2,3	2,6	2,8								
	100°F	N/A	N/A	N/A	1,1	1,3	1,5	1,6	1,8	2,0	2,2	2,4	2,7								
	110°F	N/A	N/A	N/A	1,0	1,1	1,3	1,5	1,6	1,8	2,0	2,2	2,4								
004-1E4 ASE32C3E	90°F	N/A	N/A	N/A	2,1	2,5	2,8	3,1	3,5	3,9	4,3	4,8	5,4	3/8	1/4	5	9	0,29	0,70	120	146
	95°F	N/A	N/A	N/A	2,0	2,3	2,6	2,9	3,3	3,7	4,1	4,5	5,1								
	100°F	N/A	N/A	N/A	1,8	2,2	2,5	2,8	3,1	3,4	3,8	4,2	4,7								
	110°F	N/A	N/A	N/A	1,5	1,8	2,1	2,4	2,7	3,0	3,4	3,7	4,2								
007-1E4 RST45C1E	90°F	1,5	1,9	2,3	2,7	3,1	3,5	4,0	4,5	5,0	5,5	6,1	6,7	3/8	1/4	5	9	0,72	1,76	127	153
	95°F	1,4	1,8	2,1	2,5	2,9	3,4	3,8	4,2	4,7	5,2	5,8	6,3								
	100°F	1,3	1,6	2,0	2,4	2,8	3,2	3,6	4,0	4,5	4,9	5,4	6,0								
	110°F	1,0	1,4	1,7	2,1	2,4	2,8	3,1	3,5	3,9	4,3	4,8	5,3								
008-1E4 RST55C1E	90°F	2,4	2,7	3,0	3,5	3,9	4,4	5,0	5,6	6,2	6,9	7,5	8,3	3/8	1/4	5	9	0,72	1,76	128	154
	95°F	2,2	2,5	2,9	3,2	3,7	4,2	4,7	5,2	5,8	6,4	7,1	7,8								
	100°F	2,1	2,3	2,7	3,0	3,4	3,9	4,4	4,9	5,5	6,0	6,7	7,3								
	110°F	1,8	2,0	2,3	2,6	3,0	3,3	3,8	4,2	4,7	5,3	5,8	6,4								
009-1E4 RST64C1E	90°F	2,7	3,2	3,7	4,3	4,9	5,5	6,2	6,9	7,7	8,4	9,2	10,0	1/2	1/4	5	9	0,72	1,76	129	155
	95°F	2,5	3,0	3,5	4,0	4,6	5,2	5,9	6,6	7,3	8,0	8,7	9,5								
	100°F	2,3	2,8	3,3	3,8	4,4	4,9	5,5	6,2	6,8	7,5	8,2	8,9								
	110°F	2,0	2,4	2,9	3,3	3,8	4,3	4,9	5,4	6,0	6,6	7,2	7,8								
010-1E4 RST70C1E	90°F	2,8	3,3	3,9	4,5	5,1	5,7	6,4	7,1	7,9	8,7	9,5	10,4	1/2	1/4	5	9	0,72	1,76	129	155
	95°F	2,6	3,1	3,6	4,2	4,8	5,4	6,0	6,7	7,4	8,2	9,0	9,8								
	100°F	2,4	2,9	3,4	3,9	4,5	5,0	5,7	6,3	7,0	7,7	8,4	9,2								
	110°F	2,0	2,4	2,9	3,4	3,9	4,4	4,9	5,5	6,1	6,7	7,4	8,1								
015-1E4 CS10K6E	90°F	2,8	3,5	4,4	5,5	6,6	7,9	9,2	10,6	12,1	13,6	15,2	16,8	5/8	3/8	5	9	1,11	2,71	191	224
	95°F	2,4	3,1	4,0	5,0	6,1	7,2	8,5	9,8	11,2	12,7	14,2	15,7								
	100°F	2,0	2,7	3,6	4,5	5,5	6,6	7,8	9,1	10,4	11,7	13,1	14,5								
	110°F	1,3	1,9	2,7	3,5	4,4	5,4	6,4	7,6	8,7	9,9	11,1	12,3								
018-1E4 CS12K6E	90°F	3,4	4,3	5,4	6,6	7,9	9,3	10,7	12,3	13,9	15,6	17,4	19,3	5/8	3/8	5	9	1,11	2,71	191	224
	95°F	3,0	3,9	4,9	6,0	7,2	8,5	9,9	11,4	13,0	14,6	16,3	18,0								
	100°F	2,6	3,5	4,4	5,5	6,6	7,8	9,2	10,5	12,0	13,5	15,1	16,8								
	110°F	1,9	2,6	3,5	4,4	5,4	6,5	7,6	8,8	10,1	11,5	12,9	14,4								
025-1E4 CS14K6E	90°F	4,6	5,7	6,9	8,2	9,6	11,2	12,9	14,7	16,5	18,4	20,3	22,2	5/8	3/8	9	14	1,78	4,34	198	231
	95°F	4,2	5,2	6,3	7,6	9,0	10,5	12,0	13,7	15,4	17,2	19,0	20,8								
	100°F	3,8	4,8	5,8	7,0	8,3	9,7	11,2	12,8	14,4	16,0	17,7	19,4								
	110°F	3,0	3,9	4,8	5,8	7,0	8,2	9,5	10,9	12,3	13,7	15,1	16,6								
030-1E4 CS18K6E	90°F	5,6	6,8	8,3	10,1	12,0	14,2	16,5	18,9	21,4	24,0	26,6	29,2	7/8	1/2	9	14	1,56	3,81	253	303
	95°F	5,1	6,2	7,6	9,2	11,1	13,1	15,3	17,6	19,9	22,4	24,8	27,2								
	100°F	4,6	5,6	6,9	8,4	10,1	12,0	14,1	16,2	18,5	20,8	23,1	25,3								
	110°F	3,8	4,5	5,6	6,9	8,4	10,0	11,8	13,7	15,6	17,6	19,6	21,6								
035-1E4 CS20K6E	90°F	6,2	8,0	9,8	11,7	13,6	15,7	18,0	20,5	23,3	26,4	29,8	33,6	7/8	1/2	9	14	1,56	3,81	262	312
	95°F	5,4	7,2	8,9	10,7	12,5	14,5	16,6	19,0	21,6	24,5	27,7	31,3								
	100°F	4,6	6,3	8,0	9,6	11,4	13,2	15,3	17,5	19,9	22,6	25,7	29,1								
	110°F	3,0	4,6	6,1	7,7	9,2	10,9	12,6	14,6	16,7	19,1	21,8	24,8								
040-1E4 CS24K6E	90°F	7,5	9,2	11,1	13,2	15,6	18,1	21,0	24,1	27,5	31,2	35,2	39,6	7/8	1/2	14	25	2,34	5,72	282	332
	95°F	6,7	8,3	10,1	12,1	14,3	16,7	19,4	22,3	25,5	29,0	32,8	37,0								
	100°F	5,9	7,4	9,1	11,0	13,0	15,3	17,8	20,5	23,6	26,9	30,4	34,4								
	110°F	4,4	5,8	7,2	8,8	10,6	12,6	14,7	17,1	19,8	22,6	25,8	29,3								
045-1E4** CS27K6E	90°F	8,7	10,8	13,0	15,5	18,1	20,9	24,0	27,3	30,8	34,6	38,6	42,9	7/8	1/2	14	25	2,34	5,72	285	335
	95°F	8,2	10,1	12,2	14,4	16,9	19,5	22,4	25,5	28,8	32,3	36,1	40,1								
	100°F	7,6	9,4	11,3	13,4	15,7	18,1	20,8	23,7	26,8	30,1	33,6	37,4								
	110°F	6,4	7,9	9,5	11,3	13,2	15,3	17,6	20,1	22,8	25,7	28,7	32,1								
049-1E4** CS27K6E	90°F	8,9	11,0	13,3	15,8	18,6	21,5	24,8	28,2	32,0	36,0	40,3	44,9	1 1/8	1/2	25	50	5,11	13,1	341	401
	95°F	8,3	10,3	12,4	14,8	17,3	20,1	23,1	26,4	29,9	33,7	37,8	42,1								
	100°F	7,7	9,6	11,6	13,7	16,1	18,7	21,5	24,6	27,9	31,4	35,3	39,4								
	110°F	6,6	8,1	9,8	11,7	13,7	15,9	18,3	21,0	23,8	26,9	30,3	33,9								
050-1E4 CS33K6E	90°F	10,9	12,5	14,7	17,5	20,7	24,3	28,1	32,1	36,1	40,2	44,1	47,9	1 1/8	1/2	25	50	5,11	13,1	341	401
	95°F	10,3	11,7	13,7	16,3	19,3	22,7	26,3	30,0	33,9	37,7	41,4	45,0								
	100°F	9,8	10,9	12,8	15,1	18,0	21,1	24,5	28,0	31,7	35,2	38,7	42,1								
	110°F	8,8	9,6	11,0	13,0	15,4	18,1	21,0	24,1	27,3	30,4	33,5	36,3								

* For standard units

** SST minimum -10°F for TFE compressor motor model
Return gas temperature limited on 40°F

IEH/OEH High Temperature R-407C

Model Number	Voltage	Compressor				Condenser Fan			MCA	MOP	Disc. Sw.
		Model	Qty	RLA	LRA	Qty	HP	FLA			
002-1H7-1	120/1/60	ASE12C4E-IAA	1	3,5	26	1	1/12	1,10	5,5	20	30
003-1H7-1	120/1/60	ASE19C4E-IAA	1	5,0	27	1	1/12	1,10	7,4	15	30
004-1H7-1	120/1/60	ASE32C3E-CAA	1	8,2	34	1	1/12	1,10	11,4	20	30
004-1H7-2	208-240/1/60	ASE32C3E-CAV	1	6,9	25	1	1/12	0,54	9,2	15	30
007-1H7-1	120/1/60	RST45C1E-CAA	1	9,4	55	1	1/12	1,10	12,9	20	30
007-1H7-2	208-240/1/60	RST45C1E-CAV	1	4,6	27	1	1/12	0,54	6,3	15	30
008-1H7-1	120/1/60	RST55C1E-CAA	1	14,0	70	1	1/12	1,10	18,6	30	30
008-1H7-2	208-240/1/60	RST55C1E-CAV	1	9,5	34	1	1/12	0,54	12,4	20	30
009-1H7-1	120/1/60	RST64C1E-CFA	1	13,1	77	1	1/12	1,10	17,5	30	30
009-1H7-2	208-240/1/60	RST64C1E-CAV	1	8,1	43	1	1/12	0,54	10,7	15	30
010-1H7-2	208-240/1/60	RST70C1E-PFV	1	6,9	46	1	1/12	0,54	9,2	15	30
010-1H7-5	208-240/3/60	RST70C1E-TA5	1	4,9	36	1	1/12	0,54	6,7	15	30
015-1H7-2	208-240/1/60	CR18K6E-PFV	1	9,4	49	1	1/4	2,00	13,8	20	30
015-1H7-5	208-240/3/60	CR18K6E-TF5	1	5,4	49	1	1/4	2,00	8,8	15	30
015-1H7-9	480/3/60	CR18K6E-TFD	1	2,7	23	1	1/4	1,00	4,4	15	30
018-1H7-2	208-240/1/60	CR24K6E-PFV	1	11,2	61	1	1/4	2,00	16,0	25	30
018-1H7-5	208-240/3/60	CR24K6E-TF5	1	6,9	55	1	1/4	2,00	10,6	15	30
018-1H7-9	480/3/60	CR24K6E-TFD	1	3,6	28	1	1/4	1,00	5,5	15	30
025-1H7-2	208-240/1/60	CR32K6E-PFV	1	14,4	82	1	1/4	2,00	20,0	35	30
025-1H7-5	208-240/3/60	CR32K6E-TF5	1	9,0	72	1	1/4	2,00	13,3	20	30
025-1H7-9	480/3/60	CR32K6E-TFD	1	4,6	33	1	1/4	1,00	6,8	15	30
025-1H7-8	600/3/60	CR32K6E-TFE	1	3,4	27	1	1/4	0,42	4,7	15	30
030-1H7-2	208-240/1/60	CR38K6E-PFV	1	17,1	105	1	1/2	4,00	25,4	40	30
030-1H7-5	208-240/3/60	CR38K6E-TF5	1	10,7	85	1	1/2	4,00	17,4	25	30
030-1H7-9	480/3/60	CR38K6E-TFD	1	5,3	42	1	1/2	1,70	8,3	15	30
030-1H7-8	600/3/60	CR38K6E-TFE	1	4,3	34	1	1/2	1,30	6,7	15	30
035-1H7-2	208-240/1/60	CR42K6E-PFV	1	18,3	102	1	1/2	4,00	26,9	45	30
035-1H7-5	208-240/3/60	CR42K6E-TF5	1	12,6	91	1	1/2	4,00	19,8	30	30
035-1H7-9	480/3/60	CR42K6E-TFD	1	5,7	42	1	1/2	1,70	8,8	15	30
035-1H7-8	600/3/60	CR42K6E-TFE	1	4,7	39	1	1/2	1,30	7,2	15	30
040-1H7-2	208-240/1/60	CR53KQE-PFV	1	26,0	140	1	1/2	4,00	36,5	60	60
040-1H7-5	208-240/3/60	CR53KQE-TF5	1	16,3	107	1	1/2	4,00	24,4	40	30
040-1H7-9	480/3/60	CR53KQE-TFD	1	8,1	55	1	1/2	1,70	11,8	20	30
050-1H7-2	208-240/1/60	CRNQ-050E-PFV	1	30,8	142	1	1/2	4,00	42,5	70	60
050-1H7-5	208-240/3/60	CRNQ-050E-TF5	1	19,2	130	1	1/2	4,00	28,0	45	30
050-1H7-9	480/3/60	CRNQ-050E-TFD	1	8,7	65	1	1/2	1,70	12,6	20	30
050-1H7-8	600/3/60	CRNQ-050E-TFE	1	7,1	52	1	1/2	1,30	10,2	15	30

IEH/OEH High Temperature R-134a

Model Number	Voltage	Compressor				Condenser Fan			MCA	MOP	Disc. Sw.
		Model	Qty	RLA	LRA	Qty	HP	FLA			
002-1H3-1	120/1/60	ARE13C4E-IAA	1	3,8	26	1	1/12	1,10	5,9	15	30
003-1H3-1	120/1/60	ARE17C4E-IAA	1	3,8	26	1	1/12	1,10	5,9	15	30
004-1H3-1	120/1/60	ARE27C3E-IAA	1	4,4	25	1	1/12	1,10	6,6	15	30
005-1H3-1	120/1/60	ARE37C3E-IAA	1	6,5	29	1	1/12	1,10	9,2	15	30
005-1H3-2	208-240/1/60	ARE37C3E-IAV	1	3,1	17	1	1/12	0,54	4,4	15	30
007-1H3-1	120/1/60	ARE51C4E-CAA	1	9,4	48	1	1/12	1,10	12,9	20	30
007-1H3-2	208-240/1/60	ARE51C4E-IAV	1	4,4	30	1	1/12	0,54	6,0	15	30
008-1H3-1	120/1/60	RRT64C1E-CAA	1	9,9	45	1	1/12	1,10	13,5	20	30
008-1H3-2	208-240/1/60	RRT64C1E-IAV	1	5,8	31	1	1/12	0,54	7,8	15	30
009-1H3-1	120/1/60	RRT73C1E-CAA	1	9,9	55	1	1/12	1,10	13,5	20	30
009-1H3-2	208-240/1/60	RRT73C1E-CAV	1	7,6	34	1	1/12	0,54	10,0	15	30
010-1H3-1	120/1/60	RRT81C1E-PFA	1	11,7	70	1	1/12	1,10	15,7	25	30
010-1H3-2	208-240/1/60	RRT81C1E-PFV	1	5,8	35	1	1/12	0,54	7,8	15	30
013-1H3-2	208-240/1/60	CS10K6E-PFV	1	9,1	56	1	1/4	2,00	13,4	20	30
013-1H3-5	208-240/3/60	CS10K6E-TF5	1	6,7	51	1	1/4	2,00	10,4	15	30
013-1H3-9	480/3/60	CS10K6E-TFD	1	3,0	25	1	1/4	1,00	4,8	15	30
015-1H3-2	208-240/1/60	CS12K6E-PFV	1	9,8	56	1	1/4	2,00	14,3	20	30
015-1H3-5	208-240/3/60	CS12K6E-TF5	1	6,7	51	1	1/4	2,00	10,4	15	30
020-1H3-2	208-240/1/60	CS14K6E-PFV	1	11,2	61	1	1/4	2,00	16,0	25	30
020-1H3-5	208-240/3/60	CS14K6E-TF5	1	8,2	55	1	1/4	2,00	12,3	20	30
020-1H3-9	480/3/60	CS14K6E-TFD	1	4,2	28	1	1/4	1,00	6,3	15	30
025-1H3-2	208-240/1/60	CS18K6E-PFV	1	12,5	82	1	1/4	2,00	17,6	30	30
025-1H3-5	208-240/3/60	CS18K6E-TF5	1	9,4	66	1	1/4	2,00	13,8	20	30
025-1H3-9	480/3/60	CS18K6E-TFD	1	4,2	33	1	1/4	1,00	6,3	15	30
028-1H3-2	208-240/1/60	CS20K6E-PFV	1	15,0	96	1	1/4	2,00	20,8	35	30
028-1H3-5	208-240/3/60	CS20K6E-TF5	1	10,2	75	1	1/4	2,00	14,8	25	30
028-1H3-9	480/3/60	CS20K6E-TFD	1	4,6	40	1	1/4	1,00	6,8	15	30
035-1H3-2	208-240/1/60	CS27K6E-PFV	1	21,5	121	1	1/2	4,00	30,9	50	30
035-1H3-5	208-240/3/60	CS27K6E-TF5	1	12,1	105	1	1/2	4,00	19,1	30	30
035-1H3-9	480/3/60	CS27K6E-TFD	1	6,9	52	1	1/2	1,70	10,3	15	30

IEH/OEH Low Temperature R-404A

Model Number	Voltage	Compressor				Condenser Fan			MCA	MOP	Disc. Sw.
		Model	Qty	RLA	LRA	Qty	HP	FLA			
002-1L4-1	120/1/60	AFE11C3E-IAA	1	5,0	29	1	1/12	1,10	7,4	15	30
002-1L4-2	208-240/1/60	AFE11C3E-IAV	1	2,1	18	1	1/12	0,54	3,2	15	30
003-1L4-1	120/1/60	AFE13C3E-IAA	1	5,7	33	1	1/12	1,10	8,2	15	30
003-1L4-2	208-240/1/60	AFE13C3E-IAV	1	2,9	22	1	1/12	0,54	4,2	15	30
004-1L4-1	120/1/60	RFT22C1E-CAA	1	7,1	55	1	1/12	1,10	10,0	15	30
004-1L4-2	208-240/1/60	RFT22C1E-CAV	1	4,7	29	1	1/12	0,54	6,4	15	30
008-1L4-1	120/1/60	RFT26C1E-CAA	1	9,7	66	1	1/12	1,10	13,2	20	30
008-1L4-2	208-240/1/60	RFT26C1E-CAV	1	5,8	36	1	1/12	0,54	7,8	15	30
009-1L4-1	120/1/60	RFT32C1E-CAA	1	13,5	56	1	1/12	1,10	18,0	30	30
009-1L4-2	208-240/1/60	RFT32C1E-CAV	1	5,2	40	1	1/12	0,54	7,0	15	30
010-1L4-2	208-240/1/60	CF04K6E-PFV	1	8,6	59	1	1/12	0,54	11,3	20	30
010-1L4-5	208-240/3/60	CF04K6E-TF5	1	5,7	52	1	1/12	0,54	7,7	15	30
018-1L4-2	208-240/1/60	CF06K6E-PFV	1	10,3	59	1	1/4	2,00	14,9	25	30
018-1L4-5	208-240/3/60	CF06K6E-TF5	1	6,3	52	1	1/4	2,00	9,9	15	30
018-1L4-9	480/3/60	CF06K6E-TFD	1	3,3	25	1	1/4	1,00	5,1	15	30
025-1L4-2	208-240/1/60	CF09K6E-PFV	1	15,0	87	1	1/4	2,00	20,8	35	30
025-1L4-5	208-240/3/60	CF09K6E-TF5	1	9,2	72	1	1/4	2,00	13,5	20	30
025-1L4-9	480/3/60	CF09K6E-TFD	1	4,9	36	1	1/4	1,00	7,1	15	30
030-1L4-2	208-240/1/60	CF12K6E-PFV	1	18,4	105	1	1/2	4,00	27,0	45	30
030-1L4-5	208-240/3/60	CF12K6E-TF5	1	11,0	85	1	1/2	4,00	17,8	25	30
030-1L4-9	480/3/60	CF12K6E-TFD	1	5,9	42	1	1/2	1,70	9,1	15	30

IEH/OEH Medium Extended Temperature R-404A

Model Number	Voltage	Compressor				Condenser Fan			MCA	MOP	Disc. Sw.
		Model	Qty	RLA	LRA	Qty	HP	FLA			
002-1E4-1	120/1/60	ASE12C4E-IAA	1	3,5	26	1	1/12	1,10	5,5	15	30
003-1E4-1	120/1/60	ASE19C4E-IAA	1	5,0	27	1	1/12	1,10	7,4	15	30
004-1E4-1	120/1/60	ASE32C3E-CAA	1	8,2	34	1	1/12	1,10	11,4	20	30
004-1E4-2	208-240/1/60	ASE32C3E-CAV	1	6,9	25	1	1/12	0,54	9,2	15	30
007-1E4-1	120/1/60	RST45C1E-CAA	1	9,4	55	1	1/12	1,10	12,9	20	30
007-1E4-2	208-240/1/60	RST45C1E-CAV	1	4,6	27	1	1/12	0,54	6,3	15	30
008-1E4-1	120/1/60	RST55C1E-CAA	1	13,5	70	1	1/12	1,10	18,0	30	30
008-1E4-2	208-240/1/60	RST55C1E-CAV	1	9,5	34	1	1/12	0,54	12,4	20	30
009-1E4-1	120/1/60	RST64C1E-CFA	1	13,1	77	1	1/12	1,10	17,5	30	30
009-1E4-2	208-240/1/60	RST64C1E-CAV	1	8,1	43	1	1/12	0,54	10,7	15	30
010-1E4-1	120/1/60	RST70C1E-PFA	1	14,4	93	1	1/12	1,10	19,1	30	30
010-1E4-2	208-240/1/60	RST70C1E-PFV	1	6,9	46	1	1/12	0,54	9,2	15	30
010-1E4-5	208-240/3/60	RST70C1E-TA5	1	4,9	36	1	1/12	0,54	6,7	15	30
015-1E4-2	208-240/1/60	CS10K6E-PFV	1	9,8	56	1	1/4	2,00	14,3	20	30
015-1E4-5	208-240/3/60	CS10K6E-TF5	1	6,7	51	1	1/4	2,00	10,4	15	30
015-1E4-9	480/3/60	CS10K6E-TFD	1	3,2	25	1	1/4	1,00	5,0	15	30
018-1E4-2	208-240/1/60	CS12K6E-PFV	1	9,8	56	1	1/4	2,00	14,3	20	30
018-1E4-5	208-240/3/60	CS12K6E-TF5	1	6,7	51	1	1/4	2,00	10,4	15	30
025-1E4-2	208-240/1/60	CS14K6E-PFV	1	11,2	61	1	1/4	2,00	16,0	25	30
025-1E4-5	208-240/3/60	CS14K6E-TF5	1	8,2	55	1	1/4	2,00	12,3	20	30
025-1E4-9	480/3/60	CS14K6E-TFD	1	4,2	28	1	1/4	1,00	6,3	15	30
030-1E4-2	208-240/1/60	CS18K6E-PFV	1	14,4	82	1	1/2	4,00	22,0	35	30
030-1E4-5	208-240/3/60	CS18K6E-TF5	1	9,4	66	1	1/2	4,00	15,8	25	30
030-1E4-9	480/3/60	CS18K6E-TFD	1	4,2	33	1	1/2	1,70	7,0	15	30
035-1E4-2	208-240/1/60	CS20K6E-PFV	1	16,7	96	1	1/2	4,00	24,9	40	30
035-1E4-5	208-240/3/60	CS20K6E-TF5	1	10,2	75	1	1/2	4,00	16,8	25	30
035-1E4-9	480/3/60	CS20K6E-TFD	1	4,6	40	1	1/2	1,70	7,5	15	30
040-1E4-2	208-240/1/60	CS24K6E-PFV	1	21,5	121	1	1/2	4,00	30,9	50	30
040-1E4-5	208-240/3/60	CS24K6E-TF5	1	12,6	105	1	1/2	4,00	19,8	30	30
040-1E4-9	480/3/60	CS24K6E-TFD	1	5,8	52	1	1/2	1,70	9,0	15	30
045-1E4-2	208-240/1/60	CS27K6E-PFV	1	21,5	121	1	1/2	4,00	30,9	50	60
045-1E4-5	208-240/3/60	CS27K6E-TF5	1	12,1	105	1	1/2	4,00	19,1	30	30
045-1E4-9	480/3/60	CS27K6E-TFD	1	7,6	52	1	1/2	1,70	11,2	20	30
045-1E4-8	600/3/60	CS27K6E-TFE	1	5,3	39	1	1/2	1,30	7,9	15	30
049-1E4-2	208-240/1/60	CS27K6E-PFV	1	21,5	121	1	1/2	4,00	30,9	50	60
049-1E4-5	208-240/3/60	CS27K6E-TF5	1	12,1	105	1	1/2	4,00	19,1	30	30
049-1E4-9	480/3/60	CS27K6E-TFD	1	7,6	52	1	1/2	1,70	11,2	20	30
049-1E4-8	600/3/60	CS27K6E-TFE	1	5,3	39	1	1/2	1,30	7,9	15	30
050-1E4-2	208-240/1/60	CS33K6E-PFV	1	27,6	125	1	1/2	4,00	38,5	60	60
050-1E4-5	208-240/3/60	CS33K6E-TF5	1	16,8	102	1	1/2	4,00	25	40	30
050-1E4-9	480/3/60	CS33K6E-TFD	1	8,8	48	1	1/2	1,70	12,7	20	30
050-1E4-8	600/3/60	CS33K6E-TFE	1	5,3	39	1	1/2	1,30	7,925	15	30

IEH

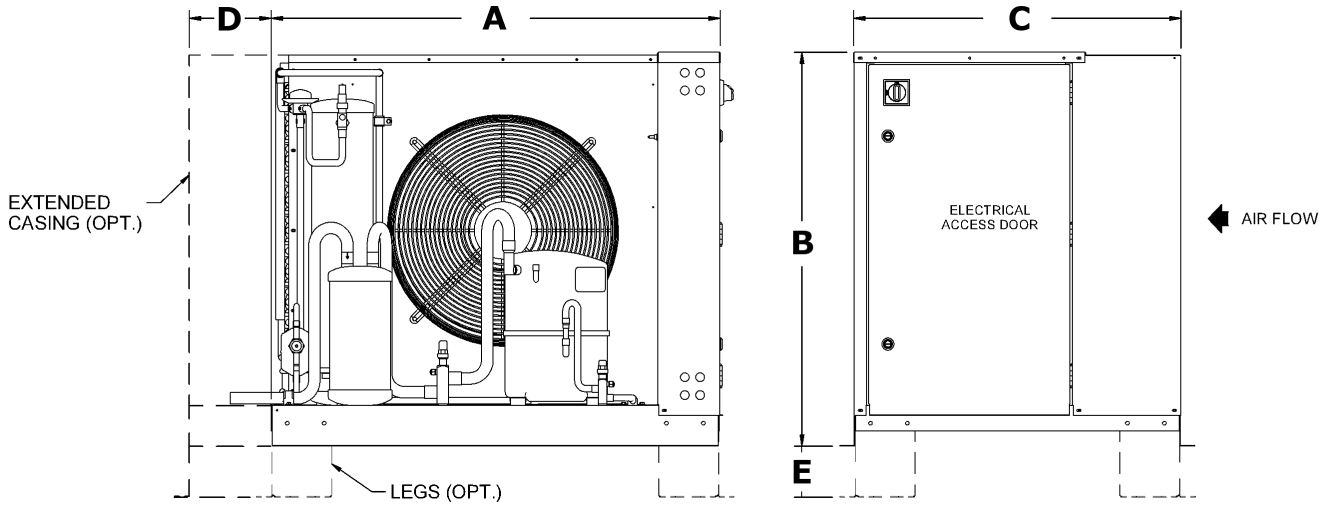

OEH

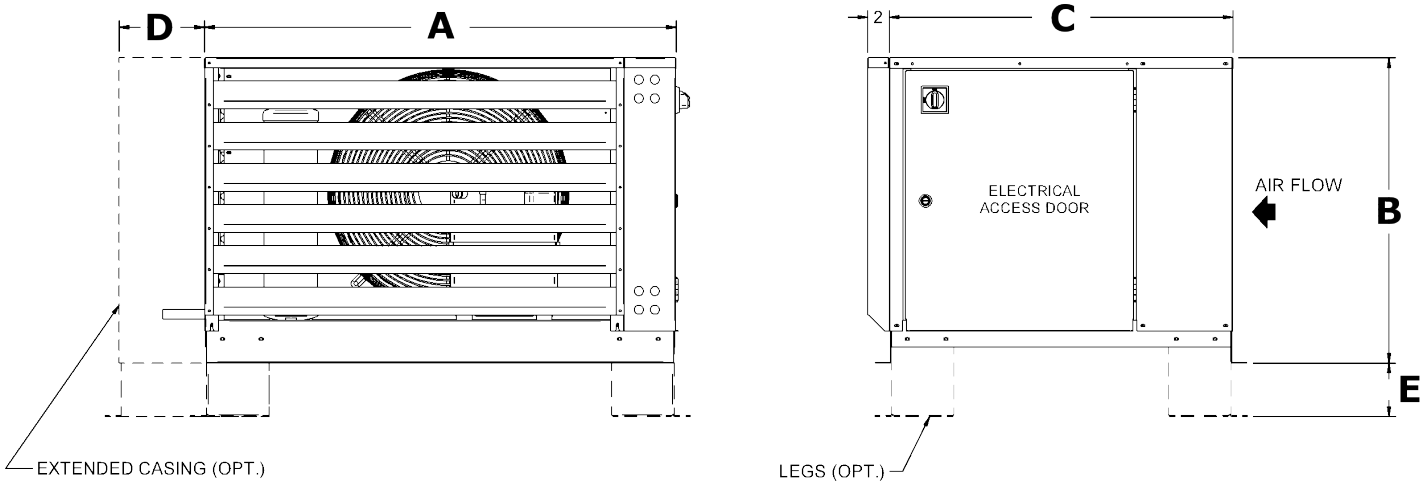

IEH-OEH

	A	B	C	D	E
002-010	28-1/4	22-5/8	30-1/4	8	5
011-025	32-1/4	28-5/8	32-1/4	8	5
026-045	44-1/4	28-5/8	32-1/4	8	5
046-060	44-1/4	38-5/8	32-1/4	8	5

* All dimensions are in inches

Wiring Diagram

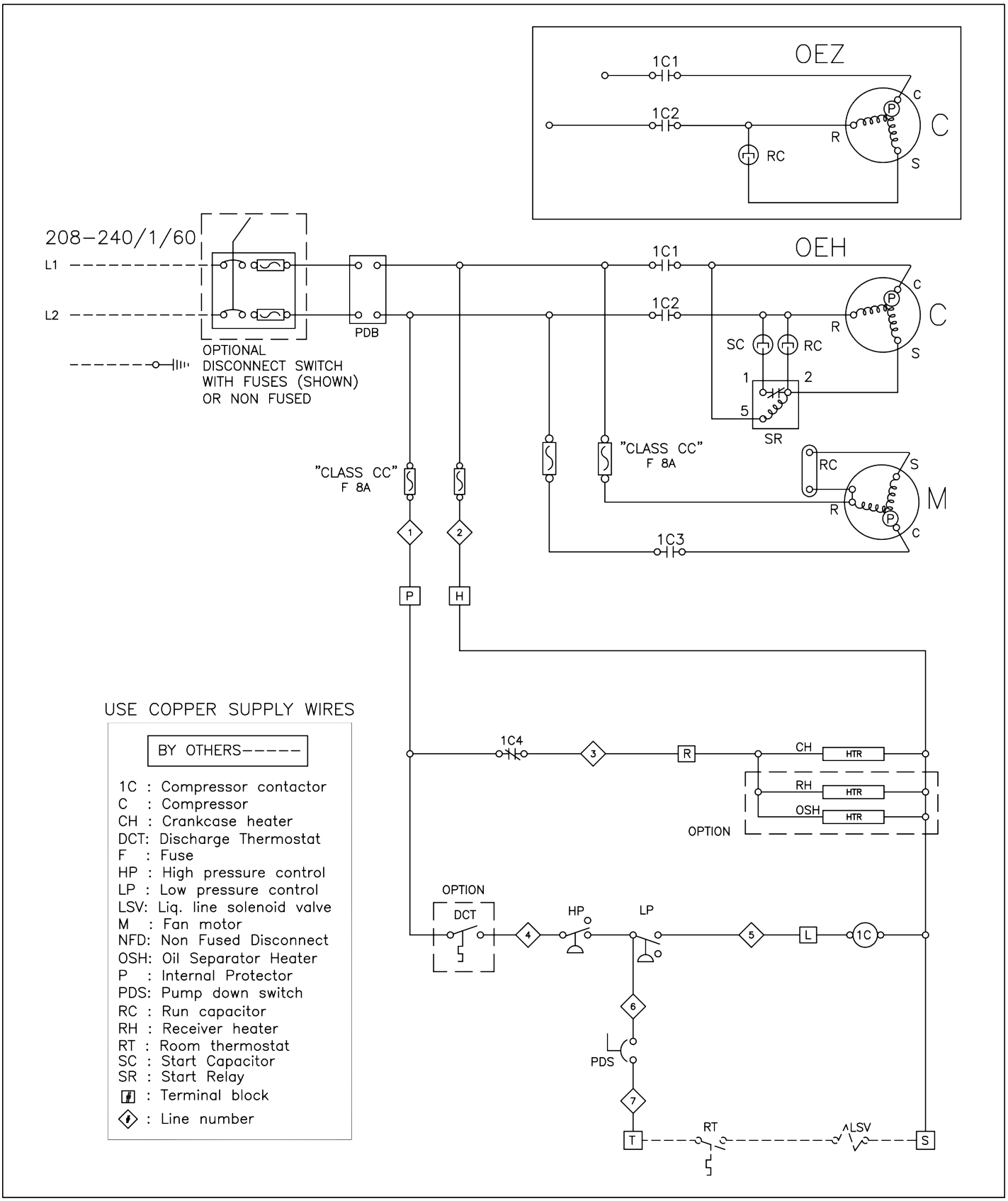

Copeland Hermetic Compressors

You can always rely on the availability of Copeland hermetic compressors, regardless of quantity or time of year - because Emerson knows that speed and consistency are critical to the success of any new product rollout. So, we make sure equipment suppliers have what they need, when they need it. And with the biggest authorized Wholesaler distribution locations in North America, Emerson can ensure that products are always available to meet every customer need.

Approved with R-22, R-404A/507, and R-134A refrigerants for virtually any application

Versatility and a wide choice of operating ranges make Copeland hermetic compressors the first choice for every refrigeration need. The breadth of our hermetic line means system design engineers can match the right compressor to the job requirement for optimum energy efficiency. Copeland compressors are available to support worldwide equipment needs, with many choices of refrigerants and electrical variations. And every compressor is backed by Emerson's international reputation for quality and reliability .

Copeland® brand products

EMERSON™ Climate Technologies

Specifications

Cabinet
Air-cooled condensing unit bases, condenser fan sections, electrical boxes and OEH cabinets are heavy-gauge galvanized steel (G90) assembled with plated or stainless steel hardware for corrosion protection.

Condenser coils
Condenser coils are manufactured with seamless, deoxidized, heavy wall, Micro-Fin mini copper tubes. They are mechanically expanded in self-spaced, deep sine wave full-collared aluminum plate fins for permanent bond and maximum heat transfer. Tube sheets are heavy-gauge aluminum for friction free assembly. Connections and bends are brazed with a high temperature brazing alloy. Coils are factory leak tested at 600 psig using -40°F/-40°C dew point dry air. All condenser coils are provided with a true sub-cooling circuit for improved capacity and higher system efficiency.

Fan guards/motor mounts
Fan guards/motor mounts are welded wire construction for full protection from moving parts. Baked-on powder epoxy-coating provides corrosion protection.

Fans
Fans are aluminum, one piece, with a plated and spun steel hub, or aluminum blades riveted to a painted steel spider with a plated and spun steel hubs. They are statically and dynamically balanced for a smooth and vibration-free operation. Models IEH and OEH 005 to 010 use a 12'' (305mm) fan, 013 to 025 use a 16" (406mm) fan, and 030 to 055 use a 20" (508mm) fan.

Fan motors
Fan motors are low speed, permanently lubricated sealed ball bearings and inherent thermal protection for long life and dependable service. They are line voltage, single phase PSC type.

Wiring
Fan motors are wired with #18 AWG, 105°C, type SPT3 or AWM appliance wiring material. Compressors and controls are wired using water and oil resistant wire, type TEW 105°C, protected by plastic or metallic conduit, attached with certified connectors.

Electrical boxes
Electrical boxes are located on the left side of the unit for easy access and service without opening the enclosure (OEH). They are weather protected and are manufactured with heavy-gauge galvanized steel and assembled with plated or stainless steel hardware for corrosion protection.

Control panels
Control panels are complete with terminal blocks, control transformers (when required), control circuit fuses, compressor/fan contactors, manual reset, non-adjustable high and automatic reset, adjustable low pressure controls, and a pump-down switch. The wires are numbered and color coded. All terminal blocks are identified and match the wiring diagram.

Compressors
Compressors are suction cooled, refrigeration or heat pump duty hermetic. They are supplied with line break thermal protection, crankcase heater (OEH), suction and discharge bracket valves with ¼'' access fitting for fast vacuum and Polyol Ester oil for HFC/HFO refrigerant application.

Receivers
Receivers are UL/CSA certified and are supplied with a fusible plug. All receivers have an outlet back-seated Rotalock valve. For a low ambient operation, RefPlus offers a factory installed insulation and heating option.

Refrigeration flooding valves
Non-adjustable refrigeration flooding valves (model OEH) are factory installed.

Refrigeration copper tubes
Refrigeration copper tubes are ASTM certified, type ACR and are factory bent using a 3D programmable CNC tube bender. They are manufactured with the minimum number of fittings and brazed joints to reduce the risk of leaks.

Factory tests
All RefPlus units are electrically tested. A Dielectric Voltage Withstand Strength Test is done on all units. The compressors are energized, the operating sequence and all controls on each unit are factory tested. Refrigeration piping is leak tested using modern Hydrogen detection and the system is pressurized and sealed with 40 psig, -40°F/-40°C dew point nitrogen.

USA & **CANADA** 1-888-816-2665 / **refplus.com**
2777 Grande-Allée,Saint-Hubert, Québec,Canada,J4T 2R4 **T** 450 641-2665 **F** 450 641-4554

Certified **ISO-9001**

IEH-OEH C-En-12/15-R0

RefPlus Inc. reserves the right to make any changes in the design or specifications of any product at any time without notice.
© Copyright 2015 by RefPlus Inc.